ОБЩЕСТВО С ОГРАНИЧЕННОЙ ОТВЕТСТВЕННОСТЬЮ
«ИНТЕЛЛЕКТ СТАЙЛ»

КОМБИНИРОВАННАЯ ТАБЛИЧКА iLOCKS IS-CM-C-102

ПАСПОРТ

ПС - iLOCKS IS-CM-C-102

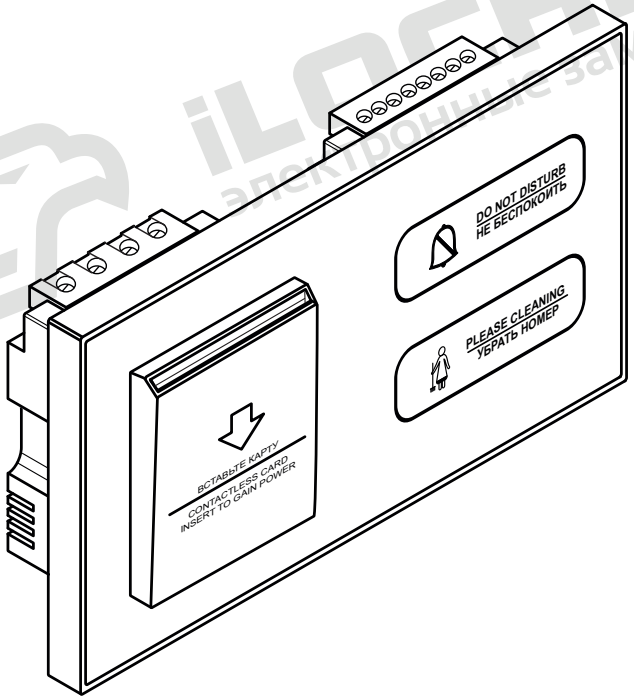

г. Краснодар, 2025 г.

1. ОСНОВНЫЕ СВЕДЕНИЯ

1.1. Паспорт распространяется на комбинированные таблички iLOCKS IS-CM-C-102, предназначенные для управления внешними сенсорными табличками.

Комбинированная табличка устанавливается внутри номера, активируется при размещении карты номера в энергосберегающем устройстве.

2. ОСНОВНЫЕ ТЕХНИЧЕСКИЕ ДАННЫЕ

2.1 Основные технические характеристики представлены в таблице 1.

Таблица 1

Источник питания	AC 220V±10%
Рабочий ток	40 A
Габариты сенсорной панели (ШхВхГ)	172x86x41 мм
Габариты монтажной коробки (ШхВхГ)	94x82x50 мм (под бетон) 93x83x43 мм (под гипсокартон)
Срок службы	Более 100 000 срабатываний
Считыватель	MiFare
Рабочая частота	13,56 МГц
Рабочая температура	от -10 до +60 °C
Рабочая влажность	10%~90%
Временная задержка	10-30 сек.
Материал корпуса	Цинковый сплав (рамка), бронестекло, огнестойкий пластик (задняя панель)
Цвет корпуса	Черный

3. СПЕЦИФИКАЦИЯ И КОМПЛЕКТАЦИЯ

3.1. Структурная схема комбинированной таблички iLOCKS IS-CM-C-102 представлена на рисунке №1, спецификация представлена в таблице 2.

3.2. Комплектация:

- Комбинированная табличка - 1 шт.;
- Монтажная коробка - 2 шт.;
- Комплект фурнитуры для монтажа - 1 шт.

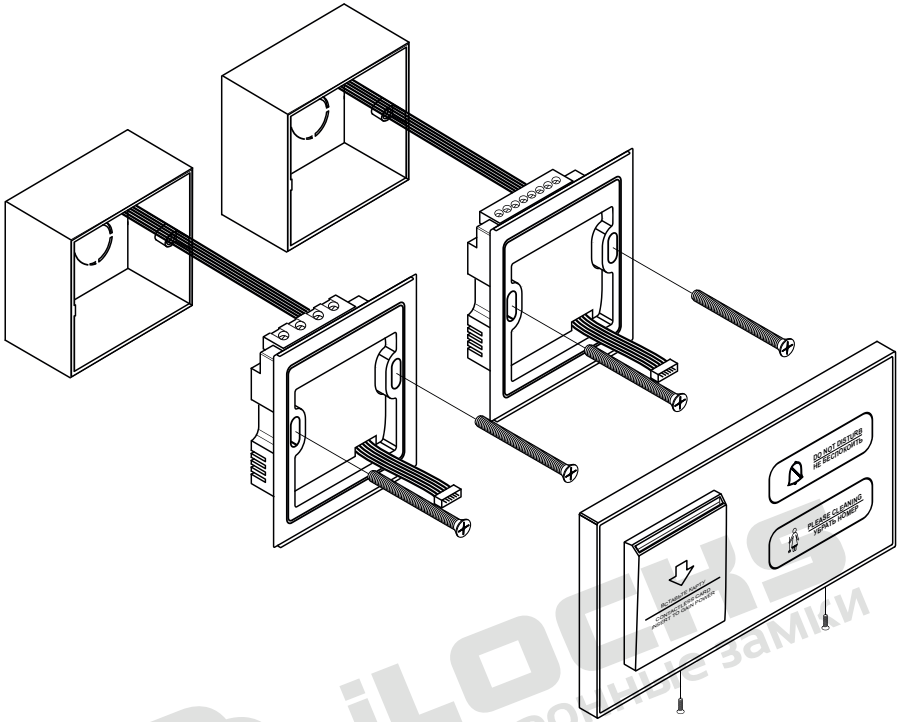

Рисунок №1 – Структурная схема (спецификация)

Таблица 2- Спецификация

Комбинированная табличка	Монтажная коробка
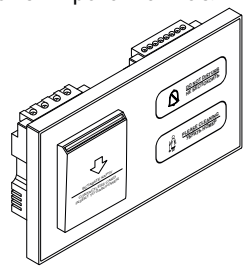 x1	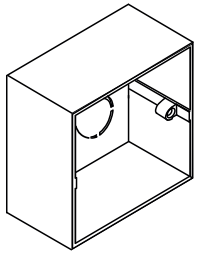 x2

Производитель оставляет за собой право вносить изменения в дизайн и комплектацию изделия, не ухудшающие характеристики устройства в целом, без предварительного уведомления и изменения руководства и паспорта изделия.

4. РЕСУРС, СРОКИ СЛУЖБЫ И ГАРАНТИИ ИЗГОТОВИТЕЛЯ

4.1. Изготовитель гарантирует соответствие устройства требованиям технической и конструкторской документации при соблюдении потребительских условий эксплуатации и хранения.

4.2. При соблюдении условий эксплуатации срок службы изделия может составлять до пяти лет.

4.3. При соблюдении условий эксплуатации и монтажа сертифицированными партнерами на изделие распространяется гарантия от заводского брака - 12 месяцев.

4.4. В случае механического повреждения или несоблюдении требований эксплуатации, гарантия на изделие не распространяется. Восстановление работоспособности изделия оплачивается отдельно.

4.5. Форма письменной рекламации (претензии) представлена в Приложении №1 к настоящему паспорту.

4.6. Рекламацию (претензию) в случае обнаружения дефектов или поломок замка по вине изготовителя (поставщика) эксплуатант может подать в течение всего периода действия гарантии на товар.

iLOCKS электронные замки

5. УКАЗАНИЯ ПО ТРАНСПОРТИРОВАНИЮ И ХРАНЕНИЮ

5.1. Транспортирование изделий производится любым видом транспорта в соответствии с едиными правилами, действующими на данном виде транспорта.

5.2. Электронные устройства должны храниться и использоваться в сухом, отапливаемом помещении, обеспечивающем сохранность изделий от механических повреждений и действия агрессивных сред.

5.3. Упаковка оборудования обеспечивает сохранность при транспортировке, хранении при условии надлежащего с ним обращения и соблюдения правил транспортировки. Используемая тара (упаковка) однократного использования, подлежит утилизации в соответствии с требованиями законодательства страны эксплуатации.

5.4. Сведения о хранении вносятся в таблицу №3.

Таблица №3 - Сведения о хранении

Дата		Условия хранения изделия	Должность, фамилия, инициалы ответственного лица
Установки на хранение	Снятие с хранения		

6. ИНСТРУКЦИЯ ПО МОНТАЖУ/УСТАНОВКЕ

6.1. Порядок монтажа/установки описан в руководстве по эксплуатации разработанном и утвержденном в установленном порядке предприятием-изготовителем.

7. УСЛОВИЯ ЭКСПЛУАТАЦИИ

7.1. Для сохранения гарантии рекомендуется воздержаться от механических воздействий на устройство в целом, а также необоснованного нарушения конструктивной целостности изделия.

7.2. Не допускается попадания воды и других жидкостей внутрь устройства.

7.3. Устройство может работать с картами стандарта Mifare 13,56 МГц с установленной защитой протокола версии iLocks.

Приложение №1
ФОРМА РЕКЛАМАЦИИ(ПРЕТЕНЗИИ)

Письмо-претензия.
(по факту брака (недостачи) товара)

Исх. № ____
"__"_____ 20_ г.

Куда _____
(наименование организации)
Кому _____
(Ф.И.О. руководителя)

П Р Е Т Е Н З И Я № _____

На основании договора № _____ от "___"_____ 20__ г., накладной № _____ от "___"_____ 20__ г., счету № _____от "___"_____ 20__ г. в адрес
_____
(наименование организации, которая предъявляет претензию)
поступили товары _____
(наименование товаров)
по цене _____ руб. в количестве _____ на сумму _____ руб.

Данные товары поступили _____
(вид транспортного средства)

При проверке товара по качеству (количеству) было установлено, что по накладной, счету, значится:
_____
_____.
Фактически оказалось _____
_____.
Брак (недостача) на сумму _____ руб. образовался(сь) по вине поставщика (перевозчика, изготовителя).
Данный факт подтверждается актом № _____ от "___"_____ 20__ г.

На основании изложенного и руководствуясь ст. ____ договора № _____ от "___"_____ 20__ г.,

П Р О Ш У:
Произвести замену бракованного товара на новый.
Приложения:
1. Акт приемки товара № _____.
2. Удостоверение представителя _____ № _____ от "__"_____ 20_ г.
3. Товаротранспортная накладная № _____.
4. Другие документы, обосновывающие претензию на _____ листах.

Руководитель предприятия _____ _____
(подпись) *(фамилия, инициалы)*

Приложение №2
ФОРМА АКТА ПОДТВЕРЖДЕНИЯ ВВОДА ОБОРУДОВАНИЯ В ЭКСПЛУАТАЦИЮ

№_____

Место составления: _____ _____

Дата: _____

Мы ниже подписавшиеся:_____
(эксплуатант, монтажная организация при наличии)

настоящим подтверждаем, что комбинированная табличка iLOCKS IS-CM-C-102
_____
(производитель, модель иная идентификационная информация)

Установлены по адресу:
_____
_____

Установка осуществлена надлежащим образом, с соблюдением требований руководства по эксплуатации, паспорта оборудования и инструкции по монтажу/установке.

Члены комиссии:

1. _____
ФИО, подпись, печать (при наличии)

2. _____
ФИО, подпись, печать (при наличии)

3. _____
ФИО, подпись, печать (при наличии)

4. _____
ФИО, подпись, печать (при наличии)

5. _____
ФИО, подпись, печать (при наличии)

Приложение №3
ФОРМА ЗАПИСЕЙ О ПРОВОДИМОМ РЕМОНТЕ

КРАТКИЕ ЗАПИСИ О ПРОИЗВЕДЕННОМ РЕМОНТЕ

№/заводское обозначение: Комбинированная табличка iLOCKS IS-CM-C-102

предприятие, дата:_____

Наработка с начала эксплуатации_____
(параметр, характеризующий ресурс или срок службы)

Причина поступления в ремонт_____
_____
_____

Сведения о произведенном ремонте (вид ремонта и краткие сведения о ремонте)_____
_____
_____
_____

Приложение №4
УЧЕТ ПРОВЕДЕННЫХ РАБОТ ПО ТЕХНИЧЕСКОМУ ОБСЛУЖИВАНИИЮ

Краткое содержание работы	Установленный срок выполнения	Дата выполнения	Должность, фамилия и подпись	
			выполнившего работу	проверившего работу

Приложение №5
СВИДЕТЕЛЬСТВО ОБ УПАКОВКЕ

Комбинированная табличка iLOCKS IS-CM-C-102

_____ № _____
обозначение заводской номер

Упакованы Изготовителем согласно требованиям действующей технической документации.

_____ _____ _____
должность личная подпись расшифровка подписи

_____
год, месяц, число

Приложение №6
СВЕДЕНИЯ О ИЗГОТОВИТЕЛЕ (ПОСТАВЩИКЕ)

Страна происхождения: Разработано в России. Произведено в Китае по заказу: Общество с ограниченной ответственностью «ИНТЕЛЛЕКТ СТАЙЛ» ИНН: 2312239077, Адрес: 350018, Россия, Краснодарский край, г. Краснодар, ул. Магистральная, д.3, Тел.: +7(861)299-12-29; 8-800-200-82-84; e-mail: sale@ilocks.ru; web_site: www.ilocks.ru

Сборка, комплектация и упаковка товара произведена в России компанией ООО «ИНТЕЛЛЕКТ СТАЙЛ» ИНН: 2312239077, отдел комплектации: тел.: +7(861)219-30-30

Правообладатель торговой марки iLocks на территории РФ: ООО «ИНТЕЛЛЕКТ СТАЙЛ» ИНН: 2312239077.